AGPTEK

User Manual

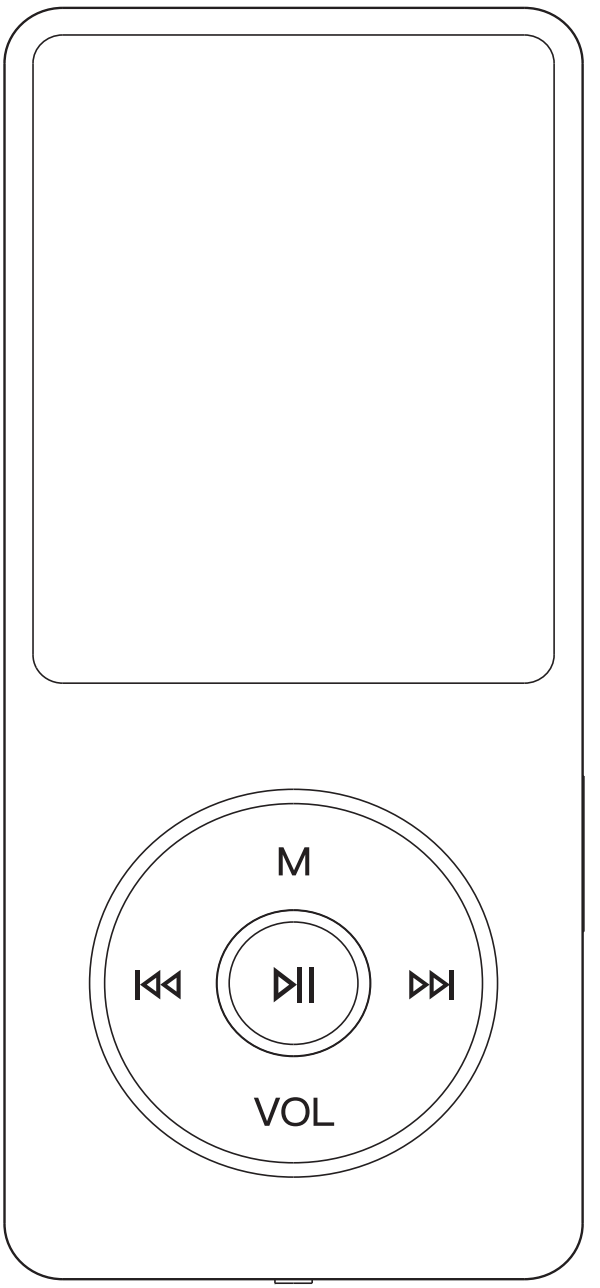

A02(S) Music Player

CONTENT

English 01/08

Deutsch 09/17

Italiano 18/26

Español 27/35

Francais 36/44

日本語 45/61

Thank you for purchasing AGPTEK MP3 Player. Please read the manual carefully before using the product. Specifications are subject to change without prior notice.

Buttons & Controls

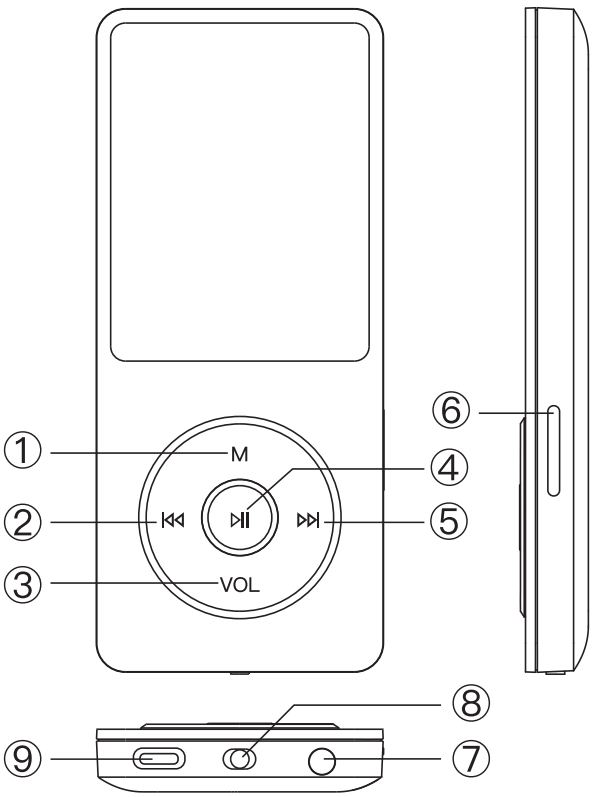

① Menu button/Scroll up/ Volume +
② Previous/Rewind/Back button
③ Back button/Scroll down/Volume –
④ Play/Pause/Enter/ Power on/off
⑤ Next/Fast forward
⑥ Card slot
⑦ Earphone jack
⑧ Power slider
⑨ USB–C Port

Charge the Player

1. By USB cable
   The USB cable can both be used for data transfer and charging the player.
2. By connecting to a computer or charger(Not included)

Please note: The specifications of the charger must meet the following requirements or any accident or failure happened will be regarded as man–made damage.

Input: AC110–240V 50/60Hz Max:100mA
Output: DC5.0–5.5V 500mA–800mA

Power On/Off

Slide the power switch to “Right”to power on, to “Left”to power off.
Standby status: hold the play button for 3 seconds to power on/off.

Screen Lock/unlock

Press and hold the M button to lock or unlock the screen.

Main interface

Each time you press the button ⏮ / ⏭, it will bring you to one of its 9 different functions, including Music, Radio, Folder, Setting, Record, Tools, Pictures, EBook and Video.

Play Music

– Resume ~ take you back to the song or audio file that you are playing now.

– Update Card data~ update all songs in the external Mirco SD card or the internal memory of the player.

Volume Adjustment

Press and hold the “ VOL ” button. When you see the volume icon, press ⏭ to increase the volume, press ⏮ button to lower the volume.

Return

When the player is on music playing interfaces, press the button VOL to return, then press the button ⏮ continually to return to the main interface. In other interfaces, press the button ⏮ to return.

Submenu

While it's on music playing interface, press the button M to access to the submenu.

1. Shuffle, Click the button to turn on the shuffle mode.
2. Bookmarks, choose to add, delete or go to bookmark.
3. Speed, adjust speed from –8(Slowest)to +8(Fastest).
4. Language learning, choose to set A–B Repeat, Replay Times, Replay Interval.

"A–B Repeat"(only available when the music is playing)

1) Choose the option "A–B Repeat" with button ▷|| to confirm the starting time A(A is flashing).
2) Then click button ▷▷| again to set the ending time B(B is flashing). Click button ▷▷| again and the passage from time A to B will be repeated automatically. The icon for A–B indication will appear on the screen.
3) Click button ▷▷| again to back to normal playback.

FM Radio

Select "FM Radio" on main menu, click button to ▷|| access to its function. A related list will show including "Station list", "Manual tune", "Auto tune" and "FM recording". Click button M / VOL to select. Press button |◁◁ to go back.

While on radio playing screen, press button M to go to its submenu.

1. Choose "Start FM radio recording" to save the radio you want to record, find the saved recordings in the "FM recording".
2. "Tuner Region", choose from Common /Japan/ European Band.
3. "FM Recording", all saved recordings will be listed here.
4. Radio Background: Choose to open or close

5. Save to Presets

6. Clear Presets

7. Automatic Tuning: Automatically search for radio stations

Please note: You can only listen to mono radio station on this player

Settings

- Timing Power off: Choose “Shut down sleep timer” to turn off this function or set the sleep timer between 1–99(minutes).
- Sleep timer: When there is no operation on the device, the device will shut off automatically when reaching the setting time.
- Display settings: Set the Brightness, Backlight timer and Screen saver of your player.
- Date and Time: Click button ▷▷| to switch. Click button M / VOL to set. Click button ▷|| to save your settings.
- Format Device/Factory Settings: Format the device/SD card or restore the player to factory default settings.

Note: Before formatting the device, please backup the file so as not to lose any files.

Information: Check player information and disk space about your player.

Recordings

Select “Record” on main interface, click button ▷|| to access to its function, then a related list will show as “Start Voice Recording”, “Recordings library”, “Storage”(only available with card inserted), “Record Format” and“Record bitrate”.

New features:
Recording Source: the recording source can choose microphone and line–in.

Note: line–in has 2 functions.

Playback Function: when the machine plays, connect MP3 and speakers with LINE IN line to play music.

Recording Function: turn on the recording Line in function, connect two MP3s with LINE IN line or connect other devices with output function (such as mobile phones) with MP3 to record audio files.

Tools

Select “Tools” on main interface, click button ▷II to access to its function. A related list will show “Calendar”, “Stopwatch” and “Alarm”.

Video

This player can only support the amv. format in 160*128, you should convert video files by format conversion software first.

1. Press button ▷II to access to its function. You will need to choose from local folder or card folder if the memory card is inserted.
2. Press button ▷II to watch videos. Press the button ⏮/ ▷II to go to previous/next video or hold the button ⏮ / ▷II to fast backward/forward.
3. When it’s on video playing interface, hold down the button M to access to its submenu, including: Brightness, Repeat, Delete video, Update card data. Set according to your preference.

Ebook

Find “Ebook” on Home menu with the button ▷II to access to its function.

While it’s on text playing interface, press button ⏮/ ▷II to turn the

pages. Press the button ▷II to play automatically, press ▷II again to stop.

Submenu. While it's on text playing interface, hold down button ▷II to enter its submenu and set your preference, including Playsetting Brightness, Page color, Delete ebook, Bookmark select, Delete bookmark, Add bookmark, Select page, Local folder and Card folder (Only available when TF card inserted).

Pictures

Find "Pictures" on the Home menu, click button ▷II to access to its function.

Click to view pictures, click ⏮ / ▷II tto go to previous/next picture. When it's on picture viewing interface, press the button M to access to its submenu, including: Brightness, Backlight timer, Slideshow settings, Delete picture, Update playlist. You can set it according to your preference.

Trouble Shooting

a. How to re-choose the language?

Find this icon ⚙ in the main interface, and click button ▷II to access to its menu, scroll down to the last menu (the menu at the buttom is "Factory settings" in English). Click button ▷II to enter and choose the first(upper) option which means "Yes" , click button ▷II again to confirm and restore to factory settings, the player will power on automatically and then you can choose language again.

b. Can't turn on the player; the screen of player goes blank/black; the player is crashed or has a firmware bug.

1) Power off the player and try again.

2) Slide the power switch to the “Left” side to turn off the player, then hold the play button for 10 seconds to reset the player.

3) Update the firmware. Please visit http://www.agptek.com/support/download.html/ or www.agptek.com/blog to download the firmware and update.

c. Disk error

If the screen says “Disk error”, please format the player. Find it in“settings”>“Format device”.

d. Songs can’t be recognized by the player

Please check if the song is in a wrong format or has been encrypted, or the song format is not supported by this player. Find the supported audio format below:

MP3:

Bitrate: 8Kbps~320Kbps,
Sampling rate: 8MHz~48MHz;

WMA:

Bitrate: 5Kbps~384Kbps,
Sampling rate: 8MHz~48MHz;

APE:

Bitrate: 800Kbps~1000Kbps(FAST normal compressed),
Sampling rate: 8MHz~48MHz;

WAV:

Bitrate: 32Kbps~384Kbps,
Sampling rate: 8MHz~48MHz;

FLAC:

Bitrate: 1000Kbps~1200Kbps(L0~L8),
Sampling rate: 8MHz~48MHz

Specifications:

Screen	1.8" TFT screen
Weight	29g
Dimension	39*7.8*90mm
Flash memory	8G/16G
Audio format	MP3/WAV/APE/WMA/FLAC etc.
Video format	128*160 AMV(converted video)
Recording format	MP3/WAV/ACT
Recordingdistance	5–8 meters
Playing time	70 hours at medium volume by earphone
Battery	3.7V/460 mAh
Charging time	1.5 hours
SD card expansion	Up to 128G

Email:
support@agptek.com.

For detailed user manual, please visit:
http://www.agptek.com/support/download.html

Vielen Dank für Ihren Einkauf bei AGPTEK. Lesen Sie bitte die Bedienungsanleitung sorgfältig durch, bevor Sie das Produkt benutzen.

Tasten und Bedienelemente

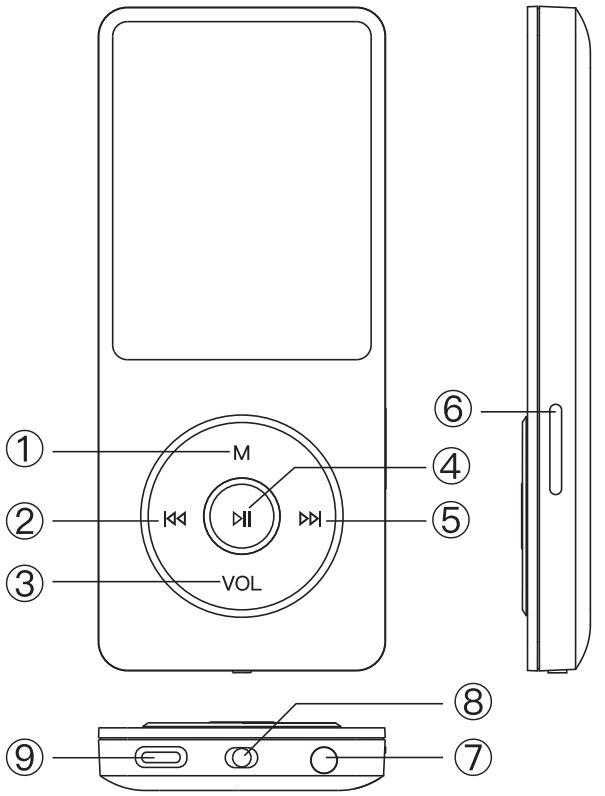

① MenüTaste/Nach Oben/Volumen +
② Vorherig/Schnaller Rücklauf/Zurück Taste
③ Zurück Taste/ Nach Unten/Volumen –
④ Spielen/Pause/Bestimmen Taste/Ein&Ausschalten
⑤ SchnellerVorlauf/Nächst
⑥ Karte Buchse
⑦ Kopfhörerbuchse
⑧ Ein/Ausschalter
⑨ USB–C Anschluss

Aufladen

Sie können das Gerät über Computer oder ein Ladegerät per USB–Kabel aufladen. (Ladegerät nicht enthalten) Hinweis: Um Unfall oder Fehler zu vermeiden, die Spezifikationen des Ladegerätes müssen die folgenden Anforderungen erfüllen:

Eingang: AC110–240V 50 / 60Hz Max: 100mA

Ausgang: DC5.0–5.5V 500mA–800mA

Ein/Ausschalten

Schieben Sie den Ein/Ausschalter zum Einschalten auf „Rechts“, zum Ausschalten auf „Links“.

Standby–Status: Halten Sie die Play–Taste für 3 Sekunden gedrückt, um das Gerät ein/aus zu schalten.

Bildschirmsperre

Halten Sie die M –Taste gedrückt, um den Bildschirm zu sperren oder zu entsperren.

Hauptschnittstelle

Eine unter Liste wird mit 9 verschiedenen Funktionen Musik, FM–Radio, Ordner, Einstellen, Aufnahme, Werkzeug, Bilder, E–Buch und Video angezeigt. Klicken Sie ⏮ / ⏭ um es zu wählen.

Musik Spielen

1. Resume: Wenn Sie auf dem „Musik“ Menü sind, wählen Sie „Resume“, um zu der letzten Positionzu sein, wo Sie die Musik hörten.
2. Wiedergabelisten aktualisieren: aktualisieren Sie alle Songs auf der externen Micro SD Karte oder den internen Speicher des Players.

Volumen Einstellen

Halten Sie die ” VOL ” Taste gedrückt. Wenn Sie ein Volume–icon sehen, drücken Sie die Taste um die ⏯ Volumen zu erhöhen oder die ⏮ Taste um die Volumen zu verringern.

Zurück

An Musik–Schnittestelle drücken Sie zurest die Taste VOL und dann die ⏮ Taste gedrückt, um zum Hauptmenü zu sein. An andere

Schnittestelle ist, halten Sie die Taste ⏮ gedrückt, um zum Hauptmenü zu sein.

Untermenü

Wenn es auf der Musikseite ist, drücken Sie M um das Untermenü zuzugreifen.

1. Shuffle: Klicken Sie auf die Taste, um den Shuffle–Modus zu aktivieren.
2. Lesezeichen: wählen Sie sich ”Lesezeichen hinzufügen”, ”Lesezeichen löschen” oder ”Zu Lesezeichenwechseln”.
3. Soundeinstellungen: Sie können Variable Schnelligkeit einstellen.
4. Um sprachen zu lernen, stellen Sie bitte Wiederholungsmodus, die Wiederholungszeiten, das Wiederholungsintervall ein.

”Wiederholungsmodus(A–B)” (Nur verfügbar, wenn die Musik spielt)

1) Wählen Sie ”Wiederholungsmodus(A–B)” mit die Taste ⏯ um die Startzeit A zu bestätigen (A blinkt).

2) Klicken Sie dann auf die Taste ⏭ , um die Endzeit B einzustellen (B blinkt). Klicken Sie zur Bestätigung erneut auf die Taste ⏭ . Das Symbol für die A–B Anzeige erscheint auf dem Bildschirm. Und das Audio von Zeit A bis B wird automatisch wiederholt. Das Icon(A–B) erscheint auf dem Bildschirm.

3) Klicken Sie die Taste ⏭ noch einmal zurück zur normalen Wiedergabe.

FM Radio

Wählen Sie ”FM Radio” auf dem Hauptmenü, klicken Sie die Taste ⏯ um zu Radio zusein.

Eine unter Liste wird mit ”Voreinstellung”, ”Manualle Einstellung”, mit ”Voreinstellung”, ”Manualle Einstellung”, ”Autom.Einst” und

”UKW–Aufnahme” angezeigt. Klicken Sie die M / VOL Taste um es zu wählen. Und drücken Sie die ⏮ Taste um zum Hauptmenü zurück zu sein.

1. Drücken Sie die M Taste. Wählen Sie ”Aufnahme vom UKW–Radio starten” um das Radio zu speichern, das Sie aufnehmen möchten. Finden Sie die gespeicherten Aufnahmen in der ”FM Aufnahme”.
2. ”Bandsbstimmung”, wählen Sie es aus Normalfrequenzzone / Japanische Frequenzzone / Europäische Frequenzzone.
3. ”UKW–Aufnahme”, finden Sie die gespeicherte FM–Aufnahme im Ordner Aufnahme unter FOLDER.
4. Radiohintergrund: Wählen Sie Öffnen oder Schließen
5. In Voreinstellungen speichern
6. Voreinstellungen löschen
7. Automatische Sendersuche: Automatische Suche nach Sendern

Hinweis: Sie können nur Mono–Radiosender auf diesem Spieler hören.

Einstellen

- Timing Ausschalten: Wählen Sie ”Sleep–Timer ausschalten”, um diese Funktion auszuschalten, oder stellen Sie den Sleep–Timer zwischen 1 und 99 Minuten ein.
- Sleep–Timer: Wenn das Gerät nicht bedient wird, wird das Gerät automatische Abschaltung bei Erreichen der eingestellten Zeit.
- Bildschirmeinstellungen: Stellen Sie die Helligkeit, den Timer für die Hintergrundbeleuchtung und den Bildschirmschoner des Players ein.
- Datum und Uhrzeit: Klicken Sie zum Umschalten auf die Schaltfläche. Klicken Sie zum Einstellen auf die Taste M / VOL . Klicken Sie um die Einstellungen zu speichern.

- Gerät formatieren/Zurücksetzen: Formatieren Sie das Gerät/die SD–Karte oder setzen Sie den Player auf die Werkseinstellungen zurück.

Hinweis: Bevor Sie das Gerät formatieren, sichern Sie bitte die Datei, um keine Dateien zu verlieren.

Informationen: Überprüfen Sie die Player–Informationen und den Speicherplatz des Players.

Aufnahme

Wählen Sie ”Aufnahme” auf der Hauptschnittstelle, klicken Sie die ▷II Taste um zu Aufzeichnungen zu sein. Es gibt ” Spracheaufnahme starten ”, ”Aufnahmebibliothek ” , ” Aufnahme Format ” und ” Aufnahmebitrate ” auszuwählen.

Neue Eigenschaften:

Aufnahmequelle: Die Aufnahmequelle kann Mikrofon und Line–In auswählen.

Hinweis: Line–In enthalt 2 Funktionen.

Wiedergabefunktion: Wenn das Gerät spielt, schließen Sie MP3 und Lautsprecher an die LINE IN–Leitung an, um Musik abzuspielen.

Aufnahmefunktion: Schalten Sie die Aufnahmefunktion ein, verwenden Sie das LINE IN–Kabel, um zwei MP3s anzuschließen, oder verwenden Sie das MP3, um eine Verbindung zu anderen Geräten mit Ausgabefunktionen (z. B. Mobiltelefonen) herzustellen, um Audiodateien aufzunehmen.

Werkzeug

Wählen Sie ”Werkzeug” auf der Hauptschnittstelle, klicken Sie ▷II die Taste um zum Untermenü zu sein. Da gibt es ”Kalender”, ”Sekundenuhr” und ”Alarm” auszuwählen.

Video

Dieser Spieler kann nur das amv–Format in 160 * 128 unterstützen. Bevor Video sehen, müssen Sie die Videodateien durch Formatumwandlungs software umwandeln.

1. Drücken Sie die Taste ▷II , um auf die Funktion zuzugreifen. Sie müssen zwischen lokalem Ordner oder Kartenordner wählen, wenn die Speicherkarte eingesetzt ist.
2. Drücken Sie die Taste ▷II , um Videos anzusehen. Drücken Sie die Taste ⏮ / ▷II , um zum vorherigen/nächsten Video zu gehen. Oder halten Sie die Taste ⏮ / ▷II gedrückt, um vor–/zurückzuspulen.
3. Wenn es sich in der Videowiedergabe–Oberfläche befindet, halten Sie die Taste M gedrückt, um auf das Untermenü zuzugreifen, einschließlich: Helligkeit, Wiederholen, Video löschen, Kartendaten aktualisieren. Stellen Sie nach Ihren Wünschen ein.

E–Buch

Suchen Sie „E–Book“ im Home–Menü mit der Taste ▷II , um auf die Funktion zuzugreifen.

Während es sich auf der Textwiedergabe–Oberfläche befindet, drücken Sie die Taste ⏮ / ▷II , um die Seiten umzublättern. Drücken Sie die Taste ▷II , um automatisch zu spielen, drücken Sie ▷II erneut, um zu stoppen.

Untermenü. Während es sich in der Textwiedergabe–Oberfläche befindet, halten Sie die Taste ▷II gedrückt, um das Untermenü aufzurufen und Ihre Einstellungen vorzunehmen, einschließlich Wiedergabeeinstellung, Helligkeit, Seitenfarbe, E–Book löschen, Lesezeichen auswählen, Lesezeichen löschen, Lesezeichen hinzufügen, Seite auswählen, Lokaler Ordner und Kartenordner (Nur verfügbar, wenn TF–Karte eingelegt ist).

Bilder

Suchen Sie „Bilder“ im Home–Menü mit der Taste ▷II , um auf die Funktion zuzugreifen.

Drücken Sie die Taste ▷II , um Bilder anzuzeigen, Drücken Sie die Taste ⏮ / ▷II , um zum vorherigen/nächsten Bild zu wechseln.

Wenn es sich auf der Bildanzeige–Oberfläche befindet, drücken Sie die Taste M, um auf das Untermenü zuzugreifen, einschließlich: Helligkeit, Hintergrundbeleuchtung Timer, Diashow–Einstellungen, Bild löschen, Wiedergabeliste aktualisieren. Sie können es nach Ihren Wünschen einstellen.

Fehler Behebung

a. Wie man die Sprache erneut wählen?

Finden Sie ⚙ auf der Hauptseite, klicken Sie die Taste ▷II um das Menü zuzugreifen. Wählen Sie die letzten Option des Menüs aus (auf Englisch ist “Default settings”). Klicken Sie die Taste ▷II um die Funktion zuzugreifen und dann wählen Sie die ersten Option des Menüs aus(auf Englisch ist “Default settings”). Klicken Sie die Taste um die Funktion zuzugreifen und dann wählen Sie die ersten Option was bedeutet “Yes”. Klicken Sie die Taste ▷II noch einmal auf Werkseinstellungen zurücksetzen. Der Player schaltet sich automatisch ein. Und dann können Sie die Sprache wieder wählen.

b. Schalten Sie nicht den MP3 Player ein; Der Bildschirm des Spielers geht leer / schwarz; Der Player ist abgestürzt oder hat einen Firmware–Bug

1) Schalten Sie den Player aus. Dann machen Sie bitte den Player Neustart.

2) Schieben Sie bitte den „on/off“ Schalter auf „Links“ Seite,

halten Sie dann die ⏯ Taste10 Sekunden gedrückt, um den Mp3 Player rückzusetzen.

3) Machen Sie bitte die Firmware. Sie können die Firmware auf diese Webseite herunterladen, um den MP3 Player Update zu machen. http://www.agptek.com/support/download.html/ oder www.agptek.com/blog

c. Disk Fehler

Wenn es auf dem Bildschirm “Disk Fehler” zeigt. bitte formatieren Sie den Player. Finden Sie es in ”Einstellen”> ”Gerät formatieren”.

d. Songs können nicht vom Mp3 Player erkannt werden

Bitte überprüfen Sie, dass die Songs mit richtigem Format sind. Oder der Mp3 Player unterstützt nicht dieses Format. Finden Sie das unterstützte Audioformat daunten:

MP3:

Bitrate: 8Kbps~320Kbps,
Sampling rate: 8MHz~48MHz;

WMA:

Bitrate: 5Kbps~384Kbps,
Sampling rate: 8MHz~48MHz;

APE:

Bitrate: 800Kbps~1000Kbps(FAST normal compressed),
Sampling rate: 8MHz~48MHz;

WAV:

Bitrate: 32Kbps~384Kbps,
Sampling rate: 8MHz~48MHz;

FLAC:

Bitrate: 1000Kbps~1200Kbps(L0~L8),
Samplin rate: 8MHz~48MHz;

Technische Daten

Bildschirm	1.8" TFT Bildschirm
Gewicht	29g
Größe	39*7.8*90mm
Kapazität	8G/16G
Musik Format	MP3/WMA/WAV/APE/FLAC etc.
Video Format	AMV(128*160)
Aufnahme Format	MP3/WAV/ACT
Aufnahme Distanz	5~8 Meter
Spielzeit (Stunden)	70 Stunden beim mittlerer Lautstärke per Kopfhörer
Akku	3.7V/460 mAh
Ladezeit	1.5 Stunden
SD–Kartenerweiterung	Bis zu 128G

Email zur Verfügung:
support@agptek.com.

Für detaillierte Bedienung sanleitung besuchen Siebitte:
http://www.agptek.com/support/download.html

Grazie per aver acquistato AGPTEK MP3 lettore. Prima di utilizzare il prodotto, leggere attentamente il manuale. Le specifiche sono soggette a modifiche senza preavviso.

Pulsanti & controlli

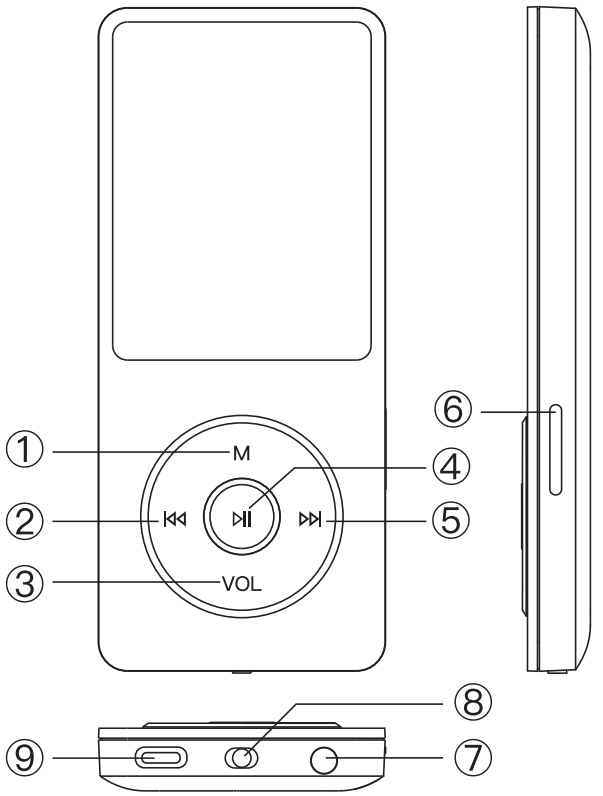

① Menu button/ Scorri su/Volume +
② Precedente/Riavvolgi/Puls a nte indietro
③ Pulsante indietro/ Scorrere verso il basso /Volume –
④ Play/Pausa/Enter/ accensione/ spegnimento
⑤ Successivo/avanti veloce
⑥ Slot per schede
⑦ Jack auricolari
⑧ Cursore di alimentazione
⑨ Porta di USB–C

Carica il lettore

1. Con cavo USB Il cavo USB può essere utilizzato sia per il trasferimento dei dati che per la ricarica del lettore.
2. Collegandosi ad un calcolatore o ad un caricatore (non incluso)

Si prega di notare: le specifiche del caricabatterie devono soddisfare i seguenti requisiti o qualsiasi incidente o guasto accaduto sarà considerato come danni causati dall'uomo.

Ingresso: AC110–240V 50/60Hz Max: 100 v

Uscita: CC 5.0–5.5V 500mA–800mA

Accensione/spegnimento

Far scorrere l'interruttore di alimentazione su "Destra" per accendere, su "Sinistra" per spegnere.

Stato di standby: tenere premuto il tasto Riprodurre per 3 secondi per accendere/spegnere.

Blocco /Sblocca schermo

Tenere premuto il pulsante M per bloccare o sbloccare lo schermo.

Interfaccia principale

Ogni volta che premete il tasto ⏮ / ⏭ , lo porterà ad una delle relative 9 funzioni differenti, compreso la musica, Radio FM, vista cartella,Imposta, Registrazioni, Strumento, Immagini, E–libro evideo.

Riprodurre musica

– Resume ~ vi porterà di nuovo alla canzone o file audio che si sta giocando ora.

– Aggiornare i dati della scheda ~ aggiornare tutte le canzoni nella scheda esterna di mirco SD o la memoria interna del lettore.

Regolazione del volume

Premere e tenere premuto il tasto "VOL". Quando viene visualizzata l'icona del volume, premere il pulsante ⏭ per aumentare il volume, premere ⏮ il pulsante per abbassare il volume.

Ritorno

Quando il lettore si trova sulle interfacce di riproduzione musicale,

premere il tasto VOL per tornare, quindi premere continuamente il tasto ⏮ per tornare all'interfaccia principale.
In altre interfacce, premere il tasto ⏮ per tornare.

Sottomenu

Mentre è sull'interfaccia di riproduzione musicale, premere il tasto **M** per accedere al sottomenu.

1. Shuffle: Fare clic sul pulsante per attivare la modalità casuale.
2. Segnalibri: scegliere di aggiungere, eliminare o andare al segnalibro.
3. Velocità, regolare la velocità da–8 (più lento) a + 8 (più veloce).
4. Apprendimento delle lingue, scegliere di impostare ripetizione a–B, tempi di riproduzione, intervallo di riproduzione.

"A–B riproduzione"(only available when the music is playing)

1) Scegliere l'opzione "Modalità di ripetizione" con il tasto ▷II per confermare l'ora di avvio A (A lampeggia).
2) Quindi fare clic nuovamente sul pulsante ▷▷I per impostare l'ora finale B (B lampeggia). Fare nuovamente clic sul pulsante ▷▷I e il passaggio dal tempo A alla B verrà ripetuto automaticamente. Sullo schermo apparirà l'icona per l'indicazione A–B.
3) Fare clic nuovamente sul pulsante ▷▷I per tornare alla riproduzione normale.

FM Radio

Selezionare "FM radio" sul menu principale, fare clic sul pulsante ▷II per accedere alla sua funzione. Un elencocorrelato mostrerà anche "lista stazione", "sintonia manuale", "Auto Tune" e "registrazione FM". Fare clic sul pulsante M / VOL per selezionare. Premere il pulsante ▷II per tornare indietro.

Durante la riproduzione dello schermo Radio, premere il tasto M per passare alsottomenu.

1. Scegliere ”Avvia registrazione radio FM” per salvare la radio che si desidera registrare, trovare le registrazioni salvate nella ”registrazione FM”.
2. ”Regione intonizzatore ”, scegliere tra Comune/ Giappone/ European band.
3. ”Registrazioni FM”,tutte le registrazioni salvate saranno elencate qui.
4. Sfondo radio: scegliere di aprire o chiudere.
5. Salvare nel preset.
6. Eliminare il preset.
7. Sintonizzazione automatica: ricerca automaticamente le stazioni radio.

Si prega di notare: è possibile ascoltare solo la stazione radio mono su questo lettore.

Impostazioni

- Spegnimento Programmato: Scegliere ”Spegnimento del timer di spegnimento” per disattivare questa funzione o impostare il timer di spegnimento tra 1–99 (minuti).
- Timer di spegnimento: quando il dispositivo non è in funzione, si spegne automaticamente al raggiungimento dell’ora impostata.

  si spegnerà automaticamente al raggiungimento del tempo impostato.
- Impostazioni del display: Impostare la luminosità, il timer della retroilluminazione e lo screen saver del lettore.
- Data e Ora: fare clic sul per cambiare. Fare clic sul pulsante M/ VOL per impostare. Fare clic sul pulsante per salvare le impostazioni.

- Formattazione Dispositivo/Impostazioni di Fabbrica: Formattare il dispositivo/scheda SD o ripristinare le impostazioni di fabbrica del lettore.

Nota: prima di formattare il dispositivo, eseguire un backup dei file per evitare di perdere i file.

Informazioni: Controllare le informazioni sul lettore e lo spazio su disco del lettore.

Registrazioni

Selezionare ”registrazioni” sull’interfaccia principale, fare clic sul pulsante ⏯ per accedere alla sua funzione, poi un elenco correlato verrà visualizzato come ”Iniziare registrazione vocale”, ”libreria di registrazioni”, ”Archiviazione” (disponibile solo con scheda inserita), ”registrazione formato ”e” Velocità in bit di registrazione”.

Nuove funzioni:

Sorgente di registrazione: la sorgente di registrazione può scegliere microfono e line–in.

Nota: il line–in ha 2 modalità.

Riproduzione: quando la macchina riproduce, collegare MP3 e altoparlante con la linea LINE IN per riprodurre la musica.

Registrazione: attiva la registrazione Line in, collega due MP3 con la linea LINE IN o collega altri dispositivi con funzione di uscita (per esempio, i cellulari) con MP3 per registrare file audio.

Strumenti

Selezionare ”strumenti” sull’interfaccia principale, fare clic sul pulsante ⏯ per accedere alla sua funzione. Un elenco correlato mostrerà ”calendario”, ”cronometro” e ”allarme”.

Video

Questo lettore può supportare solo il formato. AMV in 160 * 128, si dovrebbe convertire i file video per formato software di conversione prima.

1. Premere il pulsante ▷II per accedere alla sua funzione. È necessario scegliere tra la cartella locale o la cartella della scheda se la scheda di memoria è inserita.
2. Premere il pulsante ▷II per guardare i video, premere il pulsante ⏮ / ▷II per passare al video precedente/successivo o tenere premuto il pulsante ⏮ / ▷II per andare avanti/indietro velocemente.
3. Nell'interfaccia di riproduzione video, tenere premuto il tasto M per accedere al sottomenu, tra cui: Luminosità, Ripetizione, Elimina video, Aggiorna dati scheda. Impostare in base alle proprie preferenze.

Ebook

Trovare"Ebook"nel menu Home con il pulsante ▷II per accedere alla sua funzione.

Nell'interfaccia di riproduzione del testo, premere ⏮ / ▷II per girare le pagine. Premere il pulsante ▷II per riprodurre automaticamente, premere ▷II di nuovo per interrompere.

Sottomenu. Nell'interfaccia di riproduzione del testo, tenere premuto il pulsante ▷II per accedere al sottomenu e impostare le proprie preferenze, tra cui: Impostazione della riproduzione, Luminosità, Colore della pagina, Eliminazione dell'ebook, Selezione del segnalibro, Eliminazione del segnalibro, Aggiunta del segnalibro, Selezione della pagina, Cartella locale e Cartella della scheda (disponibile solo quando è inserita la scheda TF).

Immagini

Trovare ”Immagini” nel menu Home, fare clic sul pulsante ▷|| per accedere alla sua funzione.

Fare clic su ▷|| per visualizzare le immagini, fare clic su |◁◁ / ▷|| per passare all’immagine precedente/successiva.

Nell’interfaccia di visualizzazione delle immagini, premere il pulsante M per accedere al sottomenu, tra cui: Luminosità, Timer retroilluminazione, Impostazioni presentazione, Elimina immagine, Aggiorna playlist. È possibile impostarle in base alle proprie preferenze.

Trouble Shooting

A. come ri–scegliere la lingua?

Trovare questa icona ⚙ nell’interfaccia principale, e fare clic sul pulsante ▷|| per accedere al suo menu, scorrere verso il basso fino all’ultimo menu (il menu in pulsante è ”impostazioni predefinite” in inglese). fare clic sul pulsante per entrare e scegliere la prima (superiore) opzione che significa ”Sì”, fare clic sul pulsante di nuovo ▷|| per confermare e ripristinare le impostazioni di fabbrica, il giocatore si accende automaticamente e quindi è possibile scegliere la lingua di nuovo.

B. Non può accendere il lettore; Lo schermo del lettore va in bianco/ nero; il lettore è caduto o ha un bug del firmware

1) Spegnere il lettore eriprovare.

2) Far scorrere l’interruttore di alimentazione sul lato ”sinistro” per spegnere il lettore, quindi tenere premuto il tasto Play per 10 secondi per azzerare il lettore.

3) Aggiornare il firmware. Si prega di visitare http://www.agptek.com/support/download.html/ o www.agptek.com/blog per scaricare il firmware e l’aggiornamento.

C. Errore del disco

Se lo schermo dice ”Errore disco”, si prega di formattare il lettore. Trovalo in ”Impostazioni” > ”dispositivo di formattazione”.

D. Le canzoni non possono essere riconosciute dal giocatore

Si prega di verificare se la canzone è in un formato errato o è stato crittografato, o il formato della canzone non è supportato da questo lettore. Trova il formato audio supportato qui sotto:

MP3:

Bitrate: 8Kbps~320Kbps,
Sampling rate: 8MHz~48MHz;

WMA:

Bitrate: 5Kbps~384Kbps,
Sampling rate: 8MHz~48MHz;

APE:

Bitrate: 800Kbps~1000Kbps(FAST normal compressed),
Sampling rate: 8MHz~48MHz;

WAV:

Bitrate: 32Kbps~384Kbps,
Sampling rate: 8MHz~48MHz;

FLAC:

Bitrate: 1000Kbps~1200Kbps(L0~L8),
Sampling rate: 8MHz~48MHz

Specifiche

Schermo	1.8" TFT schermo
Peso	29g
Dimensioni	39*7.8*90mm
Flash memoria	8G/16G
Audio formato	MP3/WAV/APE/WMA/FLAC etc.
Video formato	128*160 AMV(video convertito)
Registrazioni formato	MP3/WAV/ACT
Distanza di registrazione	5–8 metri
Tempo di riproduzione	70 ore in volume medio per auricolare
Batteria	3.7V/460 mAh
Tempo diricarica	1.5 ore
Espansione SD card	Fino a 128G

E–mail:
support@agptek.com.

Per il manuale d'uso dettagliato, prego visiti:
http://www.agptek.com/support/download.html

Gracias por compra AGPTEK MP3 Player. Por favor lea cuidadosamente el manual antes de usar el producto. Las especificaciones están sujetas a cambios sin previo aviso.

Botón & Control

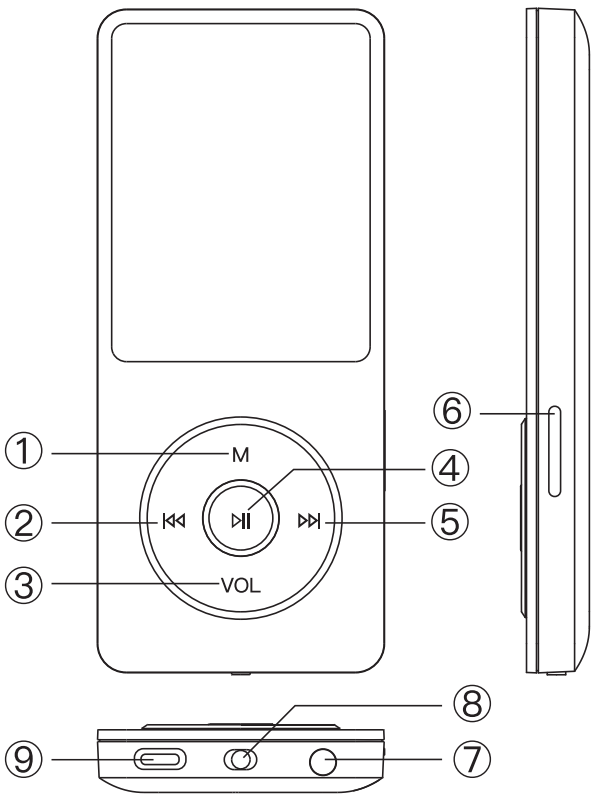

① Botón de menú/ desplaza arriba /Volumen +
② Anterior/Retroceso/Botón volver
③ Botón de vuelva/Desplace debajo /Volumen–
④ Reproducir/Pausar/Entrar/ Encendido/Apagado
⑤ Canción siguiente/Avance rápido
⑥ Ranura para tarjeta
⑦ Jack de auriculares
⑧ El interruptor
⑨ Puerto tipo C

Carga al reproductor

1. Por el cable del USB
   El cable USB se puede utilizar para la transferencia de datos y la carga del reproductor.

2. Por conectándose a un ordenador o cargador (no incluido)

Por favor observe: las especificaciones del cargador deben cumplir los requisitos siguientes o cualquier accidente o la falta ocurrida será considerada como daño causado por el hombre.

Entrada: AC110–240V 50/60Hz Máximo: 100mA

Salida: C.C 5.0–5.5V 500mA–800mA

Encendido/apagado

Deslice el interruptor de encendido hacia la ”Derecha” para encender, hacia la ”Izquierda” para apagar.

Estado de espera: Sostenga el botón reproducir durante 3 segundos para encender/apagar.

Bloqueo / Desbloqueo pantalla

Mantenga presionado el botón M para bloquear o desbloquear la pantalla.

Interfaz principal

Cada vez que presione el botón ⏮ / ⏭ , le llevará a una de sus 9 funciones diferentes, incluyendo música, radio FM, vista de carpeta, establecer, grabaciones, herramientas, imágenes, e–libro y vídeo.

Reproducir música

– Reanudar ~ llevarlo de vuelta a la canción o el archivo de audio que está reproducido ahora.

– Actualizar datos de tarjeta ~ actualizar todas las canciones en la tarjeta externa de Mirco SD o la memoria interna del reproductor.

Ajusta volumen

Mantenga pulsado el botón ”VOL”. Cuando vea el icono de volumen, presionar el botón de” avance ⏭ derecha” para aumentar el volumen. Presionar el botón ” atrás ⏮ izquierda” para reducir el volumen.

Volver

Cuando el reproductor está en las interfaces de reproducción demúsica, pulse el botón VOL para volver, luego pulsa el botón ⏮ continuamente para volver a la interfaz principal.

En otras interfaces, pulse el botón ⏮ para volver.

Submenú

Mientras está en la interfaz de reproducción de música, pulse el botón M para acceder al submenú.

1. Aleatorio: Haga clic en el botón para activar el modo aleatorio.
2. Marcadores: elija añadir, borrar o ir a marcador
3. Velocidad, ajuste la velocidad de–8 (más lenta) a + 8 (más rápido).
4. Aprender lengua, elija para fijar a–B repite, los tiempos de repetición, el intervalo del repite.

”A–B Repite”(sólo disponible cuando la música se está reproduciendo)

1) Seleccione la opción ”Mode de repetición” con el botón ⏯ para confirmar la hora de inicio A (A está parpadeando).
2) Luego haga clic de nuevo ⏭ para ajustar el tiempo de finalización B (B está parpadeando). Haga clic de nuevo en el botón ⏭ y el paso del tiempo A a B se repetirá automáticamente. El icono de la indicación A–B aparecerá en la pantalla.

Radio FM

Seleccione ”Radio FM” en el menú principal, haga clic en el botón ⏯ para acceder a su función. Una lista relacionada se mostrará incluyendo ”Lista de sintonización”, ”Sintonización manual”, ”Sintonización auto” y”Grabación de FM ”. Haga clic en M / VOL para seleccionar.Pulsa el botón ⏮ para volver.

Mientras está en la pantalla de reproducción de radio, pulse el botón M para ir a su submenú.

1. Elija ”Iniciar grabación de radio FM” para guardar la radio que desea grabar, busque las grabaciones guardadas en la ”grabación FM”.
2. ”Región del sintonizador”, elija de Japan Común, Europeade la venda.
3. ”Grabaciones FM”, todas las grabaciones guardadas se mostrará aquí.
4. Fondo de radio: elija abrir o cerrar
5. Guardar en preajustes
6. Borrar ajustes preestablecidos
7. Sintonización automática: busque automáticamente estaciones de radio

Por favor atención: sólo puede escuchar la estación de radio mono en este reproductor.

Configuración

- Apagado temporizado: Selecciona ”Cerrar el temporizador de apagado” para cerrarlo o ajusta el temporizador de apagado entre 1–99 (minutos).
- Temporizador de dormir: Cuando no haya ninguna operación en el dispositivo, éste se apagará automáticamente al llegar a la hora programada.
- Configuración de la pantalla: Configura el brillo, el temporizador de retroiluminación y el protector de pantalla.
- Fecha y Hora: Hacer click en el botón ▷▷| cambiar. Hacer el botón M/VOL para configurar.Hacer click en el botón ▷|| Guardar la configuración.

- Formato Dispositivo/Configuración de fábrica: Formato el dispositivo/ tarjeta SD o restaurar el reproductor a los Configuraciones de fábrica.

Nota: Antes de formatear el dispositivo, haga la copia de seguridad para no perder ningún documento.

Información: Comprobar la información del reproductor y el espacio en disco de el reproductor.

Grabaciones

Seleccione ”Grabaciones” en la interfaz principal, haga clic en el botón ▷|| para acceder a su función, luego una lista relacionada mostrará como ”Iniciar grabación de voz”,”Biblioteca de grabaciones”, ”Almacenamiento” (sólo disponible con la tarjeta insertada), ”Formato de grabación” y ”Velocidad de bits de grabación”.

Nuevas características:

Fuente de grabación: Fuente de grabación puede seleccionar el micrófono y line–in.

Nota: line–in tiene dos funciones.

Función de reproducción: Cuando la máquina está reproduciendo, use el cable de line–in para conectar el MP3 y el altavoz para reproducir música.

Función de grabación: Active la función de grabación line–in, use el cable de line–in para conectar dos MP3 o use el MP3 a conectarse a otros dispositivos con funciones de salida (como teléfonos) para grabar archivos de audio.

Herramientas

Seleccione ”Herramientas” en la interfaz principal, haga clic en el botón ▷|| para acceder a su función. Una lista relacionada mostrará ”Calendar”, ”cronómetro” y ”Alarma”.

Video

Este reproductor sólo puede apoya el formato. AMV en 160 * 128, debe convertir los archivos de vídeo por el software de conversión deformato.

1. Pulse el botón ▷II para acceder a su función. Deberá elegir entre la carpeta local o la carpeta de la tarjeta si la tarjeta de memoria está insertada.
2. Presione el botón ▷II para ver videos, presione el botón ⏮ / ▷II para ir al video anterior/siguiente o mantenga presionado el botón ⏮ / ▷II para retroceder/avanzar rápidamente.
3. Cuando esté en la interfaz de reproducción de video, mantenga presionado el botón M para acceder a su submenú, que incluye: Brillo, Repetir, Eliminar video, Actualizar datos de la tarjeta. Ajuste de acuerdo a su preferencia.

E–libro

Busque ”E–libro” en el menú de inicio con el botón ▷II para acceder a su función.

Mientras está en la interfaz de reproducción de texto, presione el botón ⏮ / ▷II para encender el paginas. Presione el botón ▷II para reproducir automáticamente, presione nuevamente ▷II para detener.

Submenú. Mientras se encuentra en la interfaz de reproducción de texto, mantenga presionado el botón ▷II para ingresar a su submenú y establecer sus preferencias, incluidos Playsetting, Brightness, Page color, Delete ebook, Bookmark select, Delete bookmark, Add bookmark, Select page, Local folder y Card folder (Solo disponible cuando se inserta la tarjeta TF).

Fotos

Busque ”Imágenes” en el menú Inicio, haga clic en el botón ▷|| para acceder a su función.

Haga clic ▷|| para ver las imágenes, haga clic en ⏮ / ▷|| para ir a la imagen anterior/siguiente.

Cuando esté en la interfaz de visualización de imágenes, presione el botón M para acceder a su submenú, que incluye: Brillo, Temporizador de retroiluminación, Configuración de presentación de diapositivas, Eliminar imagen, Actualizar lista de reproducción. Puede configurarlo según sus preferencias.

Problemas para disparar

a. ¿Cómo volver a elegir el idioma?

Encuentre este icono ⚙ en la interfaz principal, y haga clic en el botón ▷|| para acceder a su menú, desplácese hasta el último menú (el menú en el botón es ”configuración de fábrica” en inglés). Haga clic en el botón ▷|| para entrar y elegir la primera opción (superior) que significa ”sí”, haga clic de nuevo en el botón para confirmar y restaurar a la configuración de fábrica, el reproductor se enciende automáticamente y luego se puede elegir el idioma de nuevo.

b. No puede encender el reproductor; La pantalla del reproducir está en blanco/negro; el reproductor se estrelló o tiene un error de firmware

(1) Apague el reproductor e inténtelo de nuevo.

(2) Deslice el interruptor de alimentación a la parte ”izquierda” para apagar el reproductor, luego manteng pulsado el botón reproduir por 10 segundos para restablecer el reproductor.

(3) Actualice el firmware. Por favor, visite http://www.agptek.com/support/download.html/ o

www.agptek.com/blog para descargar el firmware y la actualización.

c. Error de disco

Si la pantalla dice ”error de disco”, por favor formatear dispositivo. Encuéntralo en ”Establecer” > ”Formatear dispositivo”.

d. Las canciones no pueden ser reconocidas por el reproductor

Por favor, comprueba si la canción está en un formato incorrecto o si ha sido encriptada, o el formato de la canción no es compatible con este reproductor. Encuentre el formato de audio soportado siguiente:

MP3:

Bitrate: 8Kbps~320Kbps,
Sampling rate: 8MHz~48MHz;

WMA:

Bitrate: 5Kbps~384Kbps,
Sampling rate: 8MHz~48MHz;

APE:

Bitrate: 800Kbps~1000Kbps(FAST normal compressed),
Sampling rate: 8MHz~48MHz;

WAV:

Bitrate: 32Kbps~384Kbps,
Sampling rate: 8MHz~48MHz;

FLAC:

Bitrate:1000Kbps~1200Kbps(L0~L8),
Sampling rate: 8MHz~48MHz

Especificaciónes

Pantalle	1.8" TFT pantalla
Peso	29g
Dimensión	39*7.8*90mm
Flash memoría	8G/16G
Audio formato	MP3/WAV/APE/WMA/FLAC etc.
Video formato	128*160 AMV(converted video)
Grabar formato	MP3/WAV/ACT
Distancia de grabación	5–8 metros
Tiempo de reproducir	70 horas en medio volumen por auriculares
Batería	3.7V/460 mAh
Tiempo de carga	1.5 horas
Expansión de tarjetas SD	Hasta a 128G

Correo electrónico:
support@agptek.com.

Para el manual detallado del usuario, por favor visite:
http://www.agptek.com/support/download.html

Merci pour l'achat de lecteur MP3 fabriqué par AGPTEK. Avant d'utiliser le lecteur, veuillez lire attentivement le manuel. Les spécifications si changer sans préavis.

Boutons & Contrôles

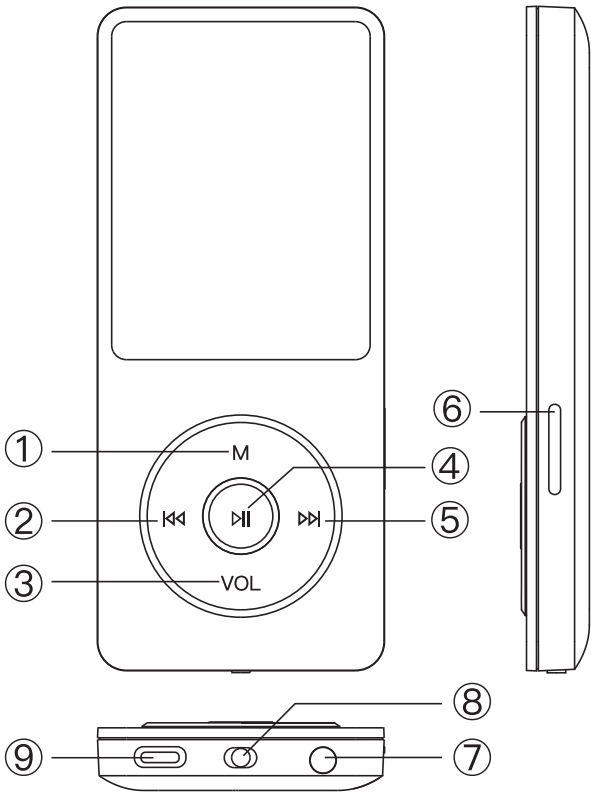

① Menu bouton / Sélection up /Volume +
② Précédent /Rembobiner/ Bouton rentrer
③ Bouton rentrer / Sélection down/Volume –
④ Jouer/Pauser/Entrer/ Allumer/Eteindre
⑤ Suivant / Avance Rapide
⑥ Cran de carte
⑦ Jack ecouteurs
⑧ Interrupteur d'alimentation
⑨ Port de USB–Ç

Chargement du lecteur

1. Chargez par câble USB Le câble USB peut être utilisé pour le transfert de données et le chargement du lecteur.
2. Par connecter à un ordinateur ou à un chargeur (non inclus)

Remarque: les spécifications du chargeur doivent satisfaire aux exigences suivantes ou tout accident ou défaillance qui se produira sera considéré comme un dommage causé parl'homme.

Entrée: AC110–240V 50/60Hz Max:100mA

Sortie: DC5.0–5.5V 500mA–800mA

Allumer/Fermer

Faites glisser l'interrupteur d'alimentation sur "Droite" pour allumer, sur "Gauche" pour éteindre.

Etat de veille: Appuyez le bouton de lecture pendant 3 secondes pour allumer/fermer le lecteur.

Verrouillage de l'écran/Déverrouillage

Appuyez longuement sur le bouton M pour verrouiller ou déverrouiller l'écran.

Interface principale

Chaque fois que vous appuyez sur le bouton ⏮ / ⏭ , il vous amènera à l'une de ses 9 fonctions différentes, y compris la musique, la radio, l'affich. dossiers, le définir, les enregistrements, les outils, les photos, le livre électronique et la vidéo.

Jouer de la musique

– Reprendre la musique ~ vous ramène à la chanson ou au fichier audio que vous jouez maintenant.

– Télécharger les données de la carte ~ télécharger toutes les chansons de la carte Mirco SD externe ou de la mémoire interne du lecteur

Réglage du volume

Appuyez et maintenez sur le bouton "VOL". Lorsque vous voyez l'icône du volume, appuyez sur le bouton ⏭ pour augmenter le volume, appuyez sur le bouton ⏮ pour baisser le volume.

Rentrer

Lorsque le lecteur est sur l'interface de lecture de musique, appuyez sur le bouton VOL pour revenir, puis appuyez sur le bouton continuellement ⏮ pour revenir à l'interface principale.

Dans d'autres interfaces, appuyez sur le bouton ⏮ pour revenir.

Sous–menu

Alors que c'est sur l'interface de lecture de musique, appuyez sur le bouton M pour accéder au sous–menu.

1. Aléatoire: Cliquez sur le bouton pour activer le mode aléatoire.
2. Signets: choisissez d'ajouter, supprimer ou accéderle signet.
3. Vitesse variable, réglez la vitesse de –8 (plus lent) à +8 (le plus rapide).
4. Mode lecture, pour faire mode de répétition, nombre de fois de repetition , intervalle Re–lecture.

"Nombre de fois de repetition "(uniquement disponible lorsque la musique est en cours de lecture)

1) Choisissez l'option "nombre de fois de repetition " avec le bouton ⏯ pour confirmer l'heure de début A (A clignote).
2) Ensuite, cliquez de nouveau sur le bouton ⏭ pour régler l'heure de fin B (B clignote). Cliquez à nouveau sur le bouton ⏭ et le passage de l'heure A à B sera répété automatiquement. L'icône pour l'indication A–B apparaît sur l'écran.
3) Cliquez de nouveau sur le bouton ⏯ pour revenir à la lecture normale.

Radio FM

Sélectionnez "Radio FM" dans le menu principal, cliquez sur le bouton ⏯ pour accéder à sa fonction. Une liste connexe s'affiche avec

”Présél”, ”Réglage manuel”, ”Réglage auto” et ”Enregistrement FM ”. Cliquez M / VOL pour sélectionner. Appuyez sur le bouto pour revenir. Pendant l’écran de lecture radio, appuyez sur le bouton M pour accéder à son sous–menu.

1. Choisissez ” ”Démarrer l’enregistrement radio FM” pour enregistrer la radio que vous souhaitez enregistrer, trouvez les enregistrements enregistrés dans ”enregistrement FM”.
2. ”Réglagemanuel”,choisissezCommun/ Japan/ European Band.
3. ” Enregistrement FM”, tous les enregistrements enregistrés seront listés ici.
4. Arrière–Plan Radio : Choisissez d’ouvrir ou de fermer
5. Enregistrer dans les Préréglages
6. Effacer les Préréglages
7. Recherche Automatique : Recherche automatiquement les stations de radio

Remarque: vous ne écoutez que la station de radio mono sur ce lecteur

Paramètres

- Arrête Programmé: Choisissez ”Arrêt programmé” pour désactiver la fonction ou le réglez entre 1 et 99 (minutes).
- Arrête d’économie d’énergie: En l’absence d’opération sur l’appareil, l’appareil s’éteint automatiquement lorsqu’il atteint l’heure définie.
- Paramètres d’affichage: Réglez la luminosité, la minuterie du rétroéclairage et l’économiseur d’écran de votre lecteur.
- Date et Heure: Cliquez sur le bouton ▷▷| pour changer. Cliquez sur le bouton M/VOL pour régler. Cliquez sur le bouton ▷|| pour enregistrer vos paramètres.

- Formater l'Appareil/Paramètres d'Usine: Formatez l'appareil/la carte SD ou restaurez les paramètres d'usine du lecteur.

Remarque: Avant de formater l'appareil, veuillez sauvegarder le fichier afin de ne pas perdre de fichiers.

Informations: Vérifiez les informations sur le lecteur et l'espace disque de votre lecteur.

Enregistrements

Sélectionnez "Enregistrements" sur l'interface principale, cliquez sur le bouton ▷II pour accéder à sa fonction, puis une liste associée s'affiche comme "Démarrer l'enregistrement vocal", "Bibliothèque d'enregistrements", "Storage"(uniquement disponible avec la carte insérée), "Enreg Format" et "Débit binaire d'enregistrement".

Nouvelles fonctionnalités:

Source d'enregistrement: la Source d'enregistrement peut choisir le microphone et le line–in.

Remarque: le line–in a 2 fonctions.

Fonction de lecture: lorsque la machine joue, connectez le MP3 et haut–parleurs avec le câble line–in pour jouer de la musique.

Fonction d'enregistrement: Activez la fonction d'enregistrement de line–in, connectez deux MP3 ou connectez MP3 à d'autres appareils dotés de fonction de sortie (tel que le téléphone portable) avec le câble line–in pour enregistrer des fichiers audio.

Outil

Sélectionnez "Outils" sur l'interface principale, cliquez sur le bouton ▷II pour accéder à sa fonction. Une liste connexe affichera "Calendrier", "Chronomètre" et "Réveil".

Video

Ce lecteur ne peut prendre en charge que le format .amv en 160 * 128, vous devez d'abord convertir les fichiers vidéo par un logiciel de conversion de format.

1. Appuyez sur le bouton ▷II pour accéder à sa fonction. Vous devrez choisir le dossier local ou le dossier de la carte si la carte mémoire est insérée.
2. Appuyez sur le bouton ▷II pour regarder les vidéos, Appuyez sur le bouton ⏮ / ▷II pour aller à la vidéo précédente/suivante ou maintenez le bouton ⏮ / ▷II pour avancer/retourner rapidement.
3. Lorsqu'il est sur l'interface de lecture vidéo, maintenez le bouton M enfoncé pour accéder à son sous–menu, y compris : Luminosité, Répéter, Supprimer la vidéo, Mettre à jour les données de la carte. Réglez selon vos préférences.

Livre Électronique

Trouvez "Livre Électronique" dans le menu d'accueil avec le bouton pour accéder à sa fonction.

Pendant qu'il est sur l'interface de lecture de texte, appuyez sur le bouton ⏮ /▷II pour tourner les pages. Appuyez sur le bouton ▷II lancer la lecture automatique, appuyez ▷II à nouveau pour l'arrêter.

Sous–menu. Lorsque l'interface de lecture de texte est activée, maintenez le bouton enfoncé ▷II pour accéder à son sous–menu et définir vos préférences, y compris la mise en page, la luminosité, la couleur de la page, la suppression de l'ebook, la sélection du signet, la suppression du signet, l'ajout du signet, la sélection de la page, le dossier local et le dossier de la carte (disponible uniquement lorsque la carte TF est insérée).

Photos

Trouvez ”Photos” dans le menu d’accueil, cliquez sur le bouton ▷II pour accéder à sa fonction.

Cliquez sur ▷II pour visualiser les photos, cliquez sur ⏮ / ▷II pour passer à la photo précédente/suivante.

Lorsque vous êtes sur l’interface de visualisation des photos, appuyez sur le bouton M pour accéder à ses sous–menus, notamment : Luminosité, Minuterie du rétroéclairage, Paramètres du diaporama, Supprimer une image, Mettre à jour la liste de lecture. Vous pouvez les régler en fonction de vos préférences.

Dépannage

a. Comment choisir un autre langue?

Trouvez cette icône dans ⚙ l’interface principale, puis cliquez sur le bouton ▷II pour accéder à son menu, défilez jusqu’au dernier menu(le menu au fond est “Réglages d’usine”). Cliquez sur le bouton ▷II pour entrer et choisissez la première (supérieure) option qui signifie ”Oui”, cliquez sur le bouton de nouveau pour confirmer et restaurer les réglages d’usine, le lecteur s’allume automatiquement et vous pouvez ensuite choisir la langue.

b. Ne peut pas allumer le lecteur; L’écran du lecteur est blanc/ noir; Le lecteur est écrasé ou a un bug de microprogramme

1) Éteignez le lecteur etréessayez.

2) Glissez l’interrupteurd’alimentationsurlecôté”gauche” pour éteindre le lecteur, puis maintenez le bouton de lecture pendant 10 secondes pour réinitialiser le lecteur.

3) Mettre à jour le microprogramme.
Visitez http://www.agptek.com/support/download.html/ ou www.agptek.com/blog pour télécharger le microprogramme et la mise àjour.

c. me et la mise àjour. c.E

Si l'écran indique "Erreur de disque", formatez le lecteur. Trouvez dans "Définir" > "Formater périphérique".

d. Les chansons ne peuvent pas être reconnus par le lecteur.

Vérifiez si la chanson est dans un mauvais format ou a été cryptée, ou le format de la chanson n'est pas pris en charge par ce lecteur. Trouvez le format audio favorableci–dessous:

MP3:

Débit binaire: 8Kbps~320Kbps,

Fréquence d'échantillonnage: 8MHz~48MHz;

WMA:

Débit binaire: 5Kbps~384Kbps,

Fréquence d'échantillonnage: 8MHz~48MHz;

APE:

Débit binaire: 800Kbps~1000Kbps(FAST normal compressé),
Fréquence d'échantillonnage: 8MHz~48MHz;

WAV:

Débit binaire: 32Kbps~384Kbps,

Fréquence d'échantillonnage: 8MHz~48MHz;

FLAC:

Bitrate: 1000Kbps~1200Kbps(L0~L8),

Sampling rate: 8MHz~48MHz

Especificaciónes

Ecran	Ecran 1.8” TFT
Poids	29g
Dimension	39*7.8*90mm
Mémoire flash	8G/16G
Formats audio	MP3/WAV/APE/WMA/FLAC etc.
Formats vidéo	128*160 AMV(Conversion de vidéo)
Format d’enregistrement	MP3/WAV/ACT
Enregistrement	5–8 mètres
Autonomie	70 heures au volume médium.
Batterie	3.7V/460 mAh
Temps de chargement	1.5 heures
Carte SD expansion	Jusqu’à 128Go(pas inclus)

E–mail:
support@agptek.com

Pour un manuel d’utilisation détaillé, visitez:
http://www.agptek.com/support/download.html

ご使用前に

AGPTEK A02 MP3 プレーヤーをお買い上げ頂きまして、ありがとうございました。正しく安全にお使いいただくため、ご使用の前に必ず取扱説明書をお読みください。仕様は予告なしに変更されることがあります。

各部名前

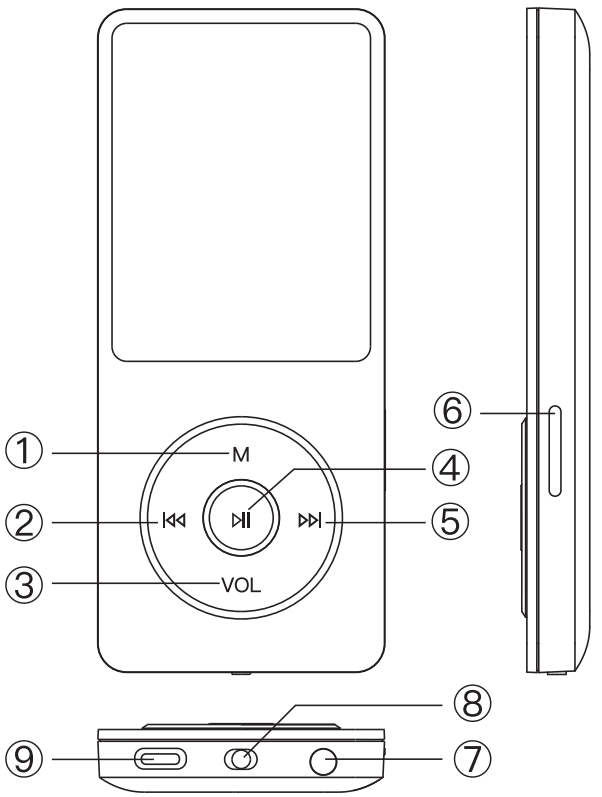

① メニューボタン / 上へ移動 / 音量上げ
② 前 / 巻き戻し / 戻るボタン
③ 戻るボタン / 下へ移動 / 音量下げ
④ 再生 / 一時停止 / 確認 / 電源のオン / オフ
⑤ 次へ / 早送り
⑥ マイクロ SD カード端子
⑦ イヤホンジャック
⑧ 電源スイッチ
⑨ USB–C ポート

ご注意

充電について

- プレーヤーと充電器の接続には、同梱 のUSBケーブルを使います。パソコンまたは充電器で充電してください（別売）。
- はじめてお使いになる場合や、しばらくお使いにならなかった場合

は、なるべく電池残量表示が満タンになるまで充電することをおすすめします。

- 充電完了後は、パソコンまたは充電器からプレーヤーを取り外してください。
- 充電器の仕様は、5V 500mAまたは5V 1000mAの充電器を使用してください。規格外の充電器を誤って利用する場合は、故障になる恐れがあります。無料修理、交換、返品等対応不可です。予めご了承ください。
- 入力: AC110–240V 50 / 60Hz 最大:100mA

  出力: DC5.0–5.5V 500mA–800mA
- 電池の劣化を抑えるために、プレーヤーを長期間使わない場合でも、1ヶ月から3ヶ月ごとに充電するようにしてください。
- 5時間以上充電または置きっ放し充電しない。バッテリーが故障する原因となります。
- 充電端子に水が付着していないことを確認してから充電する。感電・ショート・発火の原因となります。

ヒント: 電池残量が不足しているときにパソコンへ接続すると、画面表示までに約10～30分程度時間がかかる場合があります。

本製品の取り扱いについて

- 落としたり、重いものを乗せたり、強いショックを与えたり、圧力をかけないでください。故障の原因となります。
- 以下のような場所に置かないでください。
  - 直射日光があたる場所や暖房器具の近くなど温度が非常に高いところ変色したり、変形したり、故障したりすることがあります。
  - ダッシュボードや、炎天下で窓を閉め切った自動車内（とくに夏季）
  - ホコリの多いところ
  - 風呂場など、湿気の多いところ
  - 磁石、スピーカーボックス、テレビなど、磁気を帯びたものの近く
- 水がかからないようご注意ください。本製品は防水仕様ではありません。

液晶画面について

- 液晶画面を強く押さないでください。画面にムラが出たり、液晶画面の故障の原因になります。

基本な使いかた

電源を入れる / 切る

電源スイッチを右にスライドして電源を入れる。電源スイッチを左にスライドして電源を切る。

待機状態: ▷II ボタンを 3 秒間長押しして電源を入れる / 切る。

ヒント: プレーヤーは、一時停止中に一定時間操作がないと、自動的に待機状態になります。再生ボタンを 3 秒間長押しして電源が起動されます。

ご注意: 待機状態でもわずかに電池を消耗します。

スクリーンロック / ロック解除する

任意画面で、Mボタンを長押しして画面をロック / ロック解除できます。誤ってボタンが押されて動作するのを防ぎます。

メイン画面

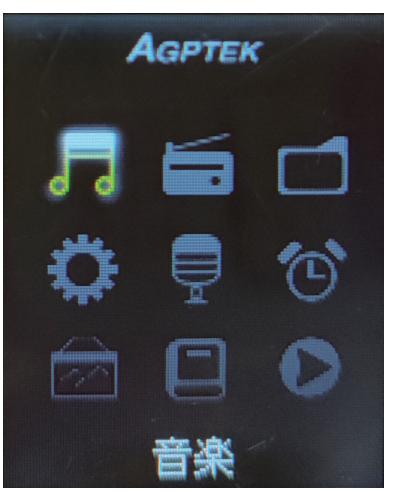

プレーヤーでは、各機能の入り口がメイン画面になります。ここから各機能を選んだり、曲を探したり、設定を変更することができます

音楽、FM ラジオ、フォルダ、設定、録音、ツール、画像、電子ブック、動画などの機能を選択できます。

1. M / VOL / ⏮ / ▷II を押して、機能または項目を選ぶ。
2. ▷II ボタンを押して、決定する。

microSDカードを入れる

プレーヤーでは、本体メモリーのほかに、microSDカード（別売）に音楽 / ビデオ / 写真 / 電子ブックなどのコンテンツを保存できます。

1. microSDカードを、microSDカードスロットに、端子面を下向きにしてカチッと音がするまでしっかり差し込む。
2. microSDカードを挿入すると［音楽］でカードフォルダに切り替えることができます。［カードフォルダ］→［プレイリストを更新しますか?］→［はい］を選ぶ。

   本体メモリを切り替わる時はローカルフォルダを選択してください。
3. microSDカードを挿入すると[フォルダ] / [画像] / [電子ブック] / [動画]でローカルフォルダとカードフォルダを選択できます。

ご注意:

- microSDカードが認識されない場合は、microSDカードを取り出し、再度入れ直してください。
- 大量のコンテンツを保存したmicroSDカードを入れた場合、プレーヤーのデータベース更新に10分以上かかる場合があります。

microSDカードを取り出す

microSDカードを一度奥に押す。手前に出てきたら、microSDカードスロットから取り出す。

音楽 / ビデオ / 写真などのコンテンツを転送する

- パソコンを使って音楽 / ビデオ / 写真を取り込む

1. インターネット接続したパソコンとプレーヤーを同梱のUSBケーブルで接続する。
2. プレーヤーの充電タイプは［充電＆転送］を選ぶ。
3. スタート画面から［デスクトッ プ］をクリックし、デスクトップ画面から ［エクスプローラー］をクリックする。
4. 画面の左側で［PC］をクリックする。
5. ［AGP–A02］をダブルクリックする。

6. 音楽 / ビデオ / 写真などのコンテンツを［AGP–A02］にドラッグ＆ドロップする。
7. タスクバーにある△マークをクリックし、ハードウェアの取り外しマークをクリックする。AGP–A02の取り出しを選択してプレーヤーをパソコンから取り外す。

• パソコンを使わずに音楽を取り込む

録音用ケーブル（別売）を使ってプレーヤーとオーディオ機器を接続すると、プレーヤーに直接、曲を録音することができます。

1. 録音用ケーブルを接続する。

   ヘッドホンをつないだ端子に録音用ケーブルのステレオミニプラグ(3.5mm)を差し込み、もう一方をプレーヤーのイヤホンジャック(3.5mm)につなぎます。

2. ［録音］→［録音デバイスを選択］→［ライン入力］を選ぶ。
3. ［音声録音を開始］を選択して、［しばらくお待ちください］の表示が出ます。オーディオ機器の再生ボタンの押して準備する。
4. プレーヤー画面に録音のアイコンと［0：00：00］が出ると、オーディオ機器の再生を始める。
5. プレーヤーの ▷II ボタンを押して録音が止まる。
6. VOLボタ ンを押して録音ファイルを保存する。
7. 録音した曲はボイスフォルダーに保存されます。

ご注意：録音した曲の曲名を変更したい場合はパソコンをご利用になるかスマホをお使いください。

OTGアダプター(別売り)を使ってプレーヤーとAndroidスマホを接続すると、プレーヤーに直接、音楽 / ビデオ / 写真を転送することができます。

1. スマホの充電口にOTGアダプターを差し込み、スマホとプレーヤーを同梱のUSBケーブルで接続する。
2. プレーヤーの充電タイプは［充電＆転送］を選ぶ。
3. スマホ通知バーに選択の案内が出て、設定を［転送］に変更する。

4. スマホのファイル管理アプリを選ぶ。
5. ［ACTIONS製USBドライブ］が表示され、プレーヤー本体内部のメモリとなります。
6. スマホ内部の音楽 / ビデオ / 写真などのコンテンツを選択して、［ACTIONS製USBドライブ］にコピーする。

ヒント：USB OTGは、USB機器同士を接続して使うために制定されたUSBインターフェースの規格で、PCを介さずにプレーヤーをスマホと直接つなぎたい、スマホから直接USBメモリにデータを移行したい、というニーズに応えるかたちでUSB2.0に追加された仕様です。

ご注意：OTG規格を利用するには、OTG（USBホスト機能）対応のスマホであることが条件。iPhoneは対応しません。

音楽

音楽を再生する

［メイン画面］→［音楽］を選ぶ。

- ［再生中］–再生中の曲に戻ります。
- ［すべての曲］–すべての曲がリストされます。希望の曲を選び再生が始まります。
- ［アーティスト］–アーティストごとに曲を再生することができます。
- ［アルバム］–アルバムごとに曲を再生することができます。
- ［ジャンル］–ジャンルごとに曲を再生することができます。
- ［プレイリスト］–プレイリスト[1]、プレイリスト[2]、プレイリスト［３］を選択できます。
- ［プレイリストを更新］–外部の Micro SD カードまたはプレーヤーの内蔵メモリの曲を更新します。

音量の調整（VOLボタン）

VOLボタンを長押しして、⏭ / ⏮ボタンを押して音量を調節します。

戻るボタン

音楽再生画面でVOL ボタンを押して音楽リスト画面に戻ります。

他の画面で ⏮ボタンを押して前の画面に戻ります。⏮ ボタンを押し続けてメイン画面に戻ります。

音楽再生画面の操作

音楽再生画面で、⏭ ボタンを押して次の曲へ行きます。⏭ ボタンを長押しすると早送りをします。⏮ ボタンを押して前の曲へ行きます。⏮ ボタンを長押すると巻き戻しをします。⏯ボタンを押して再生 / 一時停止します。

[音楽] サブメニュー

音楽再生画面でM ボタンを押してサブメニューを表示する。

- [メイン画面に戻る]
- [再生方法]→希望の設定の種類を選ぶ。選んだ再生方法で曲を再生することができます。

設定の種類	説明
リピート→リピートオフ	再生範囲の曲を順に再生します。
リピート→1 曲リピート	再生中または再生を始めた曲を繰り返し再生します。
リピート→全曲リピート	再生範囲の曲を順に繰り返し再生します。
シャッフル	再生範囲の曲を順不同に再生します。
区間リピート設定 (A–Bリピート再生)	再生中の音声の任意の区間（A–B区間）を指定して、その区間を繰り返し再生します。
...から音楽を再生する	全曲 / アーティスト / アルバム / ジャンルから再生します。

ヒント: シャッフル設定中の場合は再生方法を他の設定の種類を選択してシャッフルモードがオフになります。

[区間 リピート設定]: A–B リピート再生、再生回数、再生間隔を設定できます。［A–B リピート再生］は再生中のみ利用できます。

1) ▷II ボタンで［A–B リピート］を選択し、開始時刻A を確定する。A が点滅する。

2) ▷▷I ボタンをおして終了時刻 B を確定する。B が点滅する。

▷▷I ボタン押して時間 A から 時間B の内容が自動的に再生されます。 A–B 表示のアイコンが表示されます。

3) ▷▷I ボタンを押して通常再生に戻ります。

- [サウンド設定] – ［イコライザー］、［変速再生］、［音量制限］の設定ができます。

  [イコライザー] ： オフ / ロック / ファンク / ヒップホップ / ジャズ / クラシック / テクノ / カスタムを設定できます。

  カスタムはB、L、M、H、Tを好みの音に設定できます。

  [変速再生] ： 再生速度を–8レート（最小）から+8レート（最大）に調節できます。

  [音量制限] ： 耳を刺激するような大きな音を流れないよう音量を最大限まで設定できます。▷▷I /I◁◁ボタンを押して音量を制限します。

  ▷II ボタンを押して決定する。

- [プレイリストに追加] –再生中の曲をプレイリスト[1] / プレイリスト[2] / プレイリスト[３]に追加します。
- [プレイリストから削除] –再生中の曲をプレイリスト[1] / プレイリスト[2] / プレイリスト[３]から削除します。
- [この曲を削除] –不要な曲を削除することができます。

ご注意: 一度削除した曲は元に戻せません。削除する前に必要な曲バックアップしてください。

- ブックマーク –ブックマークを追加 / ブックマークから再生 / ブックマークを削除することができます。お気に入りの区間だけを再生

したり、好きな区間で曲を再生したりするときはブックマークを使います。

FM ラジオ

[メイン画面] → [FMラジオ] を選ぶ。

プレーヤーでは、FMラジオ放送を楽しめます。接続した同梱のイヤホンのコードがアンテナとして働きます。コードをできるだけ長く伸ばしてお使いください。

[プリセット]、[手動チューンニング]、[自動チューンニング]、[FM 録音ファイル]四つの項目があります。

[手動チューニング]: ⏭ / ⏮ ボタンで周波数を選ぶ。

[自動チューニング]: お使いの地域で受信できる放送局を自動的に探してプリセット登録できます（最大30局まで）。

ラジオ再生画面でM ボタンを押してサブメニューに入ります。

- [FM 録音開始] を選択してFM録音を開始します。VOLを押して録音ファイルを保存します。保存した録音は [FM 録音ファイル] にあります。
- [バックグランド再生]: FMラジオをバックグラウンドで聴く。
- [登録済みのプリセット]: 登録済みのプリセットを選んで再生する。
- [プリセットをクリア]: すべてのプリセットを削除する。
- [周波数帯域]: 共有放送電波 / 日本放送電波 / ヨーロッパ放送電波を選ぶ。
- [FM 録音ファイル]: すべての録音ファイルがリストされます。

ご注意: 本製品が使用している周波数は、他の無線機器でも使用していることがあります。万一、本製品と「他の無線局」との間に電波干渉が発生した場合には、速やかに本製品の使用場所を変えるか、または本製品の運用を停止（電波の発射を停止）してください。

フォルダ

[メイン画面] → [フォルダー] → [ローカルフォルダ] または [カードフォルダ] を選択して再生できます。

ヒント: MicroSDカードをセットしていない場合はローカルフォルダの内容のみ確認できます。

設定

- [Language / 言語] : プレーヤーの言語を切り替える。
- [表示設定] :

  [画面の明るさ] : M / VOLボタンで明るさを調整します。

  [スリープ] : 10秒 / 20秒 / 30秒 / 常にオンに設定できます。操作が一定時間ない場合にプレーヤーを自動的にスリープするようになります。

  [待受画面] :なし / 待受画面1 / 待受画面2 / 待受画面3に切り替える。
- [スリープタイマー] :1～99分の時間を設定してタイマーで設定した時間が経過すると自動的に電源を切る。M / VOLボタンで時間を設定する。
- [画面オフタイマー] :1分 / 2分 / 3分 / 5分 / 10分 / オフに設定できます。操作が一定時間ない場合にプレーヤーを自動的に電源を切る。
- [日付と時刻]: ⏮ / ⏭ ボタンで年、月、日、時、分を選び、M / VOLボタンで数字を選ぶ。⏯ ボタンを押して決定する。時刻の表示形式を12時間 / 24時間を設定できます。日付の表示形式をDD MM YYYY / MM DD YYYY / YYYY MM DDを設定できます。
- [端末情報] : プレーヤー情報とストレージを確認する。
- [デバイスをフォーマット] :フォーマットすると本体メモリーに記録されたデータはすべて消去されます。フォーマットする前に内容を確認してください。必要に応じてバックアップしてください。
- [工場出荷時設定] : すべての設定を出荷時の状態に戻ります。工場出荷時設定完了後、改めて表示言語を設定してください。デフォルトは英語となります。この操作は記録されたデータを削除しません。

録音

[メイン画面] → [録音] を選ぶ。
[音声録音を開始] 、[ボイスフォルダー] 、[ストレージ] (microSD カードが挿入されている場合のみ) 、[録音デバイスを選択]、[録音フォーマット]、[量子化ビット数を選択]という機能があります。

- [音声録音を開始]: ▷II ボタンを押して再生 / 停止する。停止しているときにVOLボタンを押して録音を保存します。
- [ボイスフォルダー]: 録音ファイルがリストされます。
- [ストレージ]: microSD カードがセットされている場合のみ表示します。録音ファイルを内部メモリまたは外部メモリ(microSDカード)から選ぶ。
- [録音デバイスを選択]: 録音デバイスを [マイク] と [ライン入力] 選択できます。

  ライン入力は2つの機能があります。

  1. 再生機能: プレーヤーとスピーカーをオーディオケーブルで接続すると、音声をスピーカーから直接に聴くことができます。
  2. 録音機能: オーディオケーブルを利用すると、オーディオ機器と接続して音声を録音することができます。

- [録音フォーマット]: 録音フォーマットをMP3またはWMVに設定できます。
- [量子化ビット数を選択]: 録音ファイルのビットレートを32kbps / 64kbps / 128kbps / 192kbpsに設定できます。量子化ビット数が大きいほど、録音の再現性が高い。そのかわりに録音ファイルの容量も増えます。

ツール

[メイン画面] → [ツール]を選ぶ。

- [カレンダー]: カレンダーを確認する。▷▷| ボタンで年、月、日を切り替 える。M / VOLボタンで次の年、月、日を切り替える。

  ヒント: プレーヤーの日付を変更するには設定にて変更してください。
- [ストップウオッチ]: 最大4つの経過時間を計測することができます。
- [アラーム]:

  [アラームをオン / オフ]: アラームをオン / オフする。

  [時間設定]: ▷▷| ボタンで時、分を選び、M / VOLボタンで数字を選ぶ。

  [繰り返し設定]: 繰り返しなし、毎日、平日（月曜日～金曜日）を設定する。

  [サウンド]: 鳴る音楽を設定する。

  [アラーム音量]: |◁◁ / ▷▷| ボタンで音量を調節する。▷|| ボタンを押して決定する。

画像

[メイン画面] → [画像] を選ぶ。

JPG、BMPの画像ファイルをプレーヤーで再生することができます。

▷|| ボタンを押して画像が表示されます。|◁◁ / ▷▷| ボタンで前/次の画像に切り替えます。

画像表示画面でMボタンを押してサブメニューに入る。画面の明るさ、スリープ、スライドショー設定、画像の削除、プレイリストを更新を設定したり、選択することができます。

電子ブック

[メイン画面] → [電子ブック]を選ぶ。

TXTの電子ブックをプレーヤーで再生することができます。

電子ブック再生画面で、|◁◁ / ▷▷| ボタンを押してページを切り替えます。▷|| ボタンを押して自動的に再生されます。もう一度 ▷|| ボタン押して再生を停止します。

Mボタンを押してサブメニューに入ります。画面の明るさ、連続スクロール（自動再生間隔を設定する）、電子ブックを削除、ブックマークを選択、ブックマークを削除、ブックマークを追加、ページ選択、背景色を設定することができます。

動画

［メイン画面］→［動画］を選ぶ。

160 * 128のAMV / AVI動画ファイルをプレーヤーで再生することができます。

⏯ ボタン押して動画を再生します。⏮/ ⏭ボタンを押して次の動画/前の動画に切り替えます。⏮/ ⏭ ボタンを長押しして早戻し/早送りします。

動画再生画面でMボタンを押してサブメーニューに入ります。

ヒント: 動画をプレーヤーに転送する場合は、まずはフォーマット変換ソフトで対応している形式に変換してください。フォーマット変換ソフトはAGPTEK公式サイトにてダウンロードすることができます。

トラブルシューティング

言語を再選択する方法。

［設定］（歯車マーク)を選択し、最初の行［Language / 言語］を ⏯ ボタンで選択します。 M / VOL ボタンを押すと言語を選択できます。もう一回 ⏯ ボタンを押すと、設定完了になります。

プレーヤーは電源が入らない。

長期間使用していないなどバッテリーが空の可能性があります。満充電になるまで充電をしてください。充電が始まるまで30分ほどかかる場合もありますので、しばらく待ってください。

パソコンに認識されない

- 接触不良の可能性があります。USBケーブルを抜き差ししてください。

- 充電できる場合は、充電専用ケーブルではないことを確認します。USBケーブルにはデータ転送ができない充電専用のタイプもあります。充電・転送(通信)ケーブルと取り替えてください。
- プレーヤーの充電ポートに目立った異常（キズや外的な損傷）がないか確認します。
- パソコンに接続している他の周辺機器の影響やリソースが不足していないか確認する。パソコンから他の周辺機器を取り外してプレーヤーを接続して認識しないか確認します。
- パソコン本体に問題がないか確認する。複数パソコンがありましたら他のパソコンでもUSBメモリが認識しないか確認します。

画面が表示されているが動作しない。

- パソコンから一度に多量の音楽などのコンテンツを転送した場合は、データベースの更新に時間がかかります。数十分程度時間がかかる場合があります。
- 操作しても反応しない場合は、電源スイッチを左にスライドして電源を切る。電源スイッチを右にスライドしてプレーヤーを再起動してください。
- ファームウェアを更新してください。

電池がすぐになくなる。

- 充電が不十分の可能性があります。パソコンがスタンバイ（スリープ）、休止状態の場合は充電できません。起動した状態を維持して充電してください。
- 充電器の規格は5V500mAまたは5V1000mAのものか確認してください。
- 充電ケーブルまたは充電器を取り替えてください。
- 充電を繰り返すと電池の特性上劣化が発生します。使える時間がお買い上げ時の半分くらいになる充電可能な回数の目安は、約500回です。毎日充電する使い方なら、約1年半から2年くらい経過すると、バッテリーの交換を検討する時期となります。

曲が転送順に表示されない。

- [音楽] 再生では、曲の数字順に並べます。曲名の前に001、002、003、004、.....010、011を付けて順番的に並ぶことができます
- [フォルダ] 再生では、取り込む時間順に並べます。例えば15：51、15：52、15：53の順番に並べます。ソフトを利用して簡単に曲順を変更できます。ご購入先までお問い合わせください。

ファイルを取り込んだが表示されない。

プレーヤーで認識できない形式という可能性があります。予めファイル拡張子を確認してください。変換ソフトを利用して対応している形式に変換して取り込んでください。

ファームウェアのアップデート。

http://www.agptek.com/support/download.html/ または www.agptek.com/blog にアクセスし、ファームウェアをダウンロードしてアップデートしてください。

アップデートについてご不明な点がありましたら購入先までお問い合わせしてください。

ディスクエラー。

[ディスクエラー] と表示される場合は、[設定]にて[デバイスをフォーマット]を選択してプレーヤーをフォーマットしてください。

曲がプレイヤーに認識されません。

曲のフォーマットが間違っているか、暗号化されているか、この曲がサポートされていないかどうかを確認してください。下記はサポートされているオーディオフォーマットです。

再生できるファイルの種類

MP3:

ビットレート: 8Kbps~320Kbps,
サンプリングレート: 8MHz~48MHz;

WMA:

ビットレート: 5Kbps~384Kbps,
サンプリングレート: 8MHz~48MHz;

APE:

ビットレート: 800Kbps~1000Kbps(FAST normal compressed),
サンプリングレート: 8MHz~48MHz;

WAV:

ビットレート: 32Kbps~384Kbps,
サンプリングレート: 8MHz~48MHz;

FLAC:

ビットレート: 1000Kbps~1200Kbps(L0~L8),
サンプリングレート: 8MHz~48MHz

仕様

スクリーン	1.8" TFT スクリーン
重量	29g
寸法	39*7.8*90mm
内蔵容量	8G / 16G
オーディオフォーマット	MP3 / WAV / APE / WMA / FLAC 等.
ビデオフォーマット	128*160 AVI / AMV(変換されたビデオ)
録音フォーマット	MP3 / WAV
録音距離	5–8 m
再生時間	有線イヤホンを15くらいの音量で再生する場合、70 時間を再生可能。
電池	3.7V / 460 mAh
充電時間	約1.5 時間
マイクロ Sd カード拡張	最大128Gまで

Eメール:

support@agptek.com

各機種の取扱説明書については、下記をご参照ください。

http://www.agptek.com/support/download.html